FELHASZNÁLÓI KÉZIKÖNYV

SM-R323

SAMSUNG

Printed in Korea
GH68-46732T Rev.2.0
Hungarian. 10/2016

A Gear VR bemutatása

A Samsung Gear VR-t a mobilkészülékéhez csatlakoztatva 2D-s, 3D-s és 360 fokos tartalmakat élvezhet.

Emellett megtekinthet weboldalakat és saját 360 fokos képeit és videóit. Csatlakoztasson más készülékeket, mint például játékvezérlőket vagy Bluetooth-fülhallgatókat (külön vásárolhatók meg) a mobilkészülékhez a még átélhetőbb élmény érdekében.



Tartalom

A Gear VR bemutatása

Fontos tudnivalók

Kezdeti lépések

7 Az értékesítési doboz tartalma

8 A készülék elrendezése

13 Mobilkészülék csatlakoztatása és a Gear VR viselése

27 A Gear VR alkalmazás (Oculus) telepítése

Alapok

30 A touchpad használata

32 A mutató mozgatása a képernyőn

33 Elemek kiválasztása

33 Az Általános menü használata

36 Alkalmazások és tartalmak letöltése

37 A mobilkészülékre érkező értesítések megtekintése

Tartalmak megtekintése

39 Tartalmak megtekintése az Oculus Kezdőképernyőn

43 A mobilkészüléken található tartalmak megtekintése

44 Online tartalmak megtekintése

Egészségvédelmi és biztonsági figyelmeztetések

Biztonsági információk

Függelék

65 Hibakeresés

Fontos tudnivalók

- Kérjük, hogy a biztonságos és helyes használat érdekében a Samsung Gear VR (másként Gear VR) használatbavétele előtt figyelmesen olvassa el ezt a kézikönyvet.
- A készülék megrongálódásának elkerülése érdekében a készülék használatát megelőzően olvassa el Gear VR készülékre vonatkozó biztonsági információkat.
- A Gear VR-t csak a meghatározott célra használja. Ha más célokra használja a Gear VR-t sérülés következhet be.
- A Gear VR egymagában nem használható. Ha használni szeretné a Gear VR készüléket, csatlakoztasson hozzá mobilkészüléket. Látogasson el a *www.samsung.com* oldalra a kompatibilis mobilkészülékek listájának megtekintéséhez.
- Ha mobilkészüléket szeretne a Gear VR-ral használni frissítse a mobilkészülék szoftverét a legújabb verzióra.
- Előfordulhat, hogy egyes nyelvek vagy tartalmak az országtól vagy a hálózattól függően nem elérhetők.
- A Gear VR-re vonatkozó nyílt forráskódú licenc megtekintéséhez látogasson el az *opensource.samsung.com* oldalra.

Tájékoztató ikonok



Figyelmeztetés: olyan helyzetekre hívja fel a figyelmet, amelyek az Ön vagy mások sérülését okozhatják



Vigyázat: olyan helyzetek, amelyek a készülék vagy más eszközök károsodását okozhatják



Megjegyzés: jegyzetek, használati tanácsok és kiegészítő információk

Kezdeti lépések

Az értékesítési doboz tartalma

Ellenőrizze, hogy a termék doboza tartalmazza-e a következő elemeket:

- Gear VR, felső szíj, fő szíj, mikro-USB-csatlakozó és felhasználói kézikönyv.



- A készülékhez kapott összetevők és a rendelkezésre álló tartozékok régiónként és szolgáltatótól függően eltérőek lehetnek.
- A mellékelt tartozékok kifejezetten a készülékhez lettek tervezve, és más készülékekkel nem kompatibilisek.
- A megjelenés és a műszaki adatok előzetes értesítés nélkül változhatnak.
- Kizárólag a Samsung által jóváhagyott kiegészítőket használjon. A jóvá nem hagyott tartozékok használata során romolhat a teljesítmény, és előfordulhat meghibásodás, ilyen esetekre nem vonatkozik a garancia.
- Az elérhető kiegészítők listája változhat és teljes mértékben a gyártó cégektől függ. Az elérhető kiegészítőkkel kapcsolatos további információkért tekintse meg a Samsung honlapját.

A készülék elrendezése

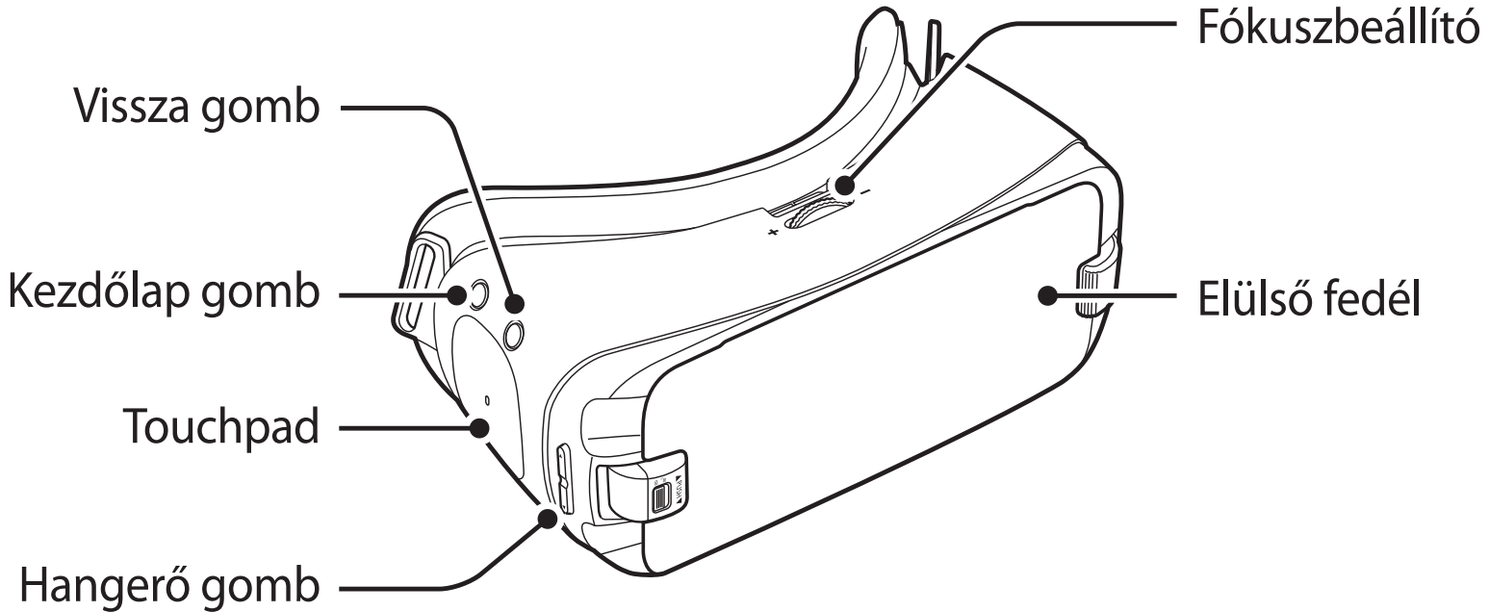

Touchpad és gombok	Művelet
Touchpad	• Érintse meg elem kiválasztásához. Az előző vagy a következő elemre léphet előre vagy visszafelé simítással. További információk a Touchpad használata részben találhatók. (30. o.)

Touchpad és gombok		Művelet
	**Kezdőlap**	• Nyomja meg az Oculus Kezdőképernyőre való visszatéréshez.
	**Vissza**	• Nyomja meg az előző képernyőre visszatéréshez. • Tartsa hosszan lenyomva az Általános menü megnyitásához. Megtekintheti a Gear VR állapotát és konfigurációs beállításait.
	**Hangerő**	• Nyomja meg a Gear VR hangerejének beállításához.
	**Fókuszbeállító**	• Változtassa a fókuszt a mobilkészülék és a Gear VR lencséi közötti távolság beállításával.

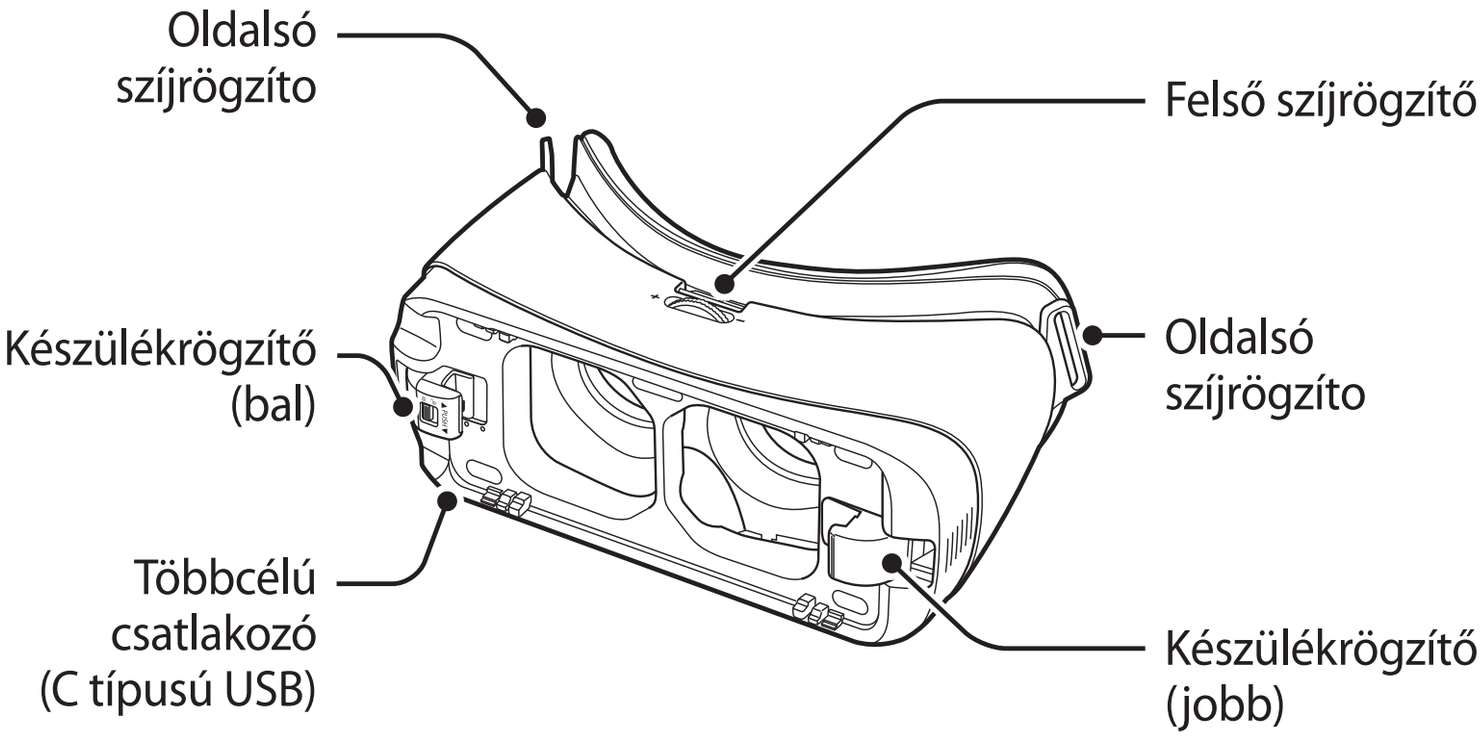
Oldalsó szíjrögzíto
Felső szíjrögzítő
Készülékrögzítő (bal)
Oldalsó szíjrögzíto
Többcélú csatlakozó (C típusú USB)
Készülékrögzítő (jobb)

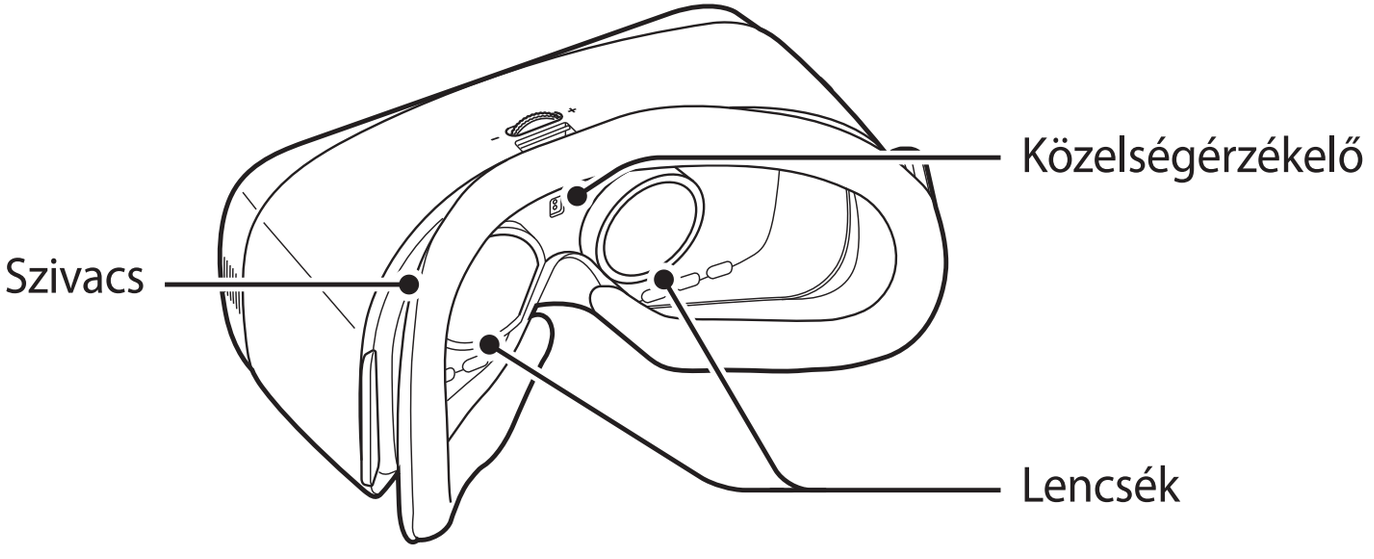
Közelségérzékelő
Szivacs
Lencsék

- A Gear VR nem igényel feltöltést, mert a mobilkészülék akkumulátorának energiáját használja.
- A mobilkészülék feltöltéséhez csatlakoztassa a töltőt a Gear VR többcélú csatlakozójához. Kizárólag a Samsung által jóváhagyott töltőket használjon. A nem megfelelő töltők használata a mobilkészülék akkumulátorának robbanását vagy a készülékek sérülését okozhatja.
  - Ha Micro USB-töltőt használ, csatlakoztasson Micro USB-csatlakozót, mielőtt bedugja a töltőt a Gear VR-ba. A Micro USB-csatlakozó csak akkumulátor töltéséhez használható.

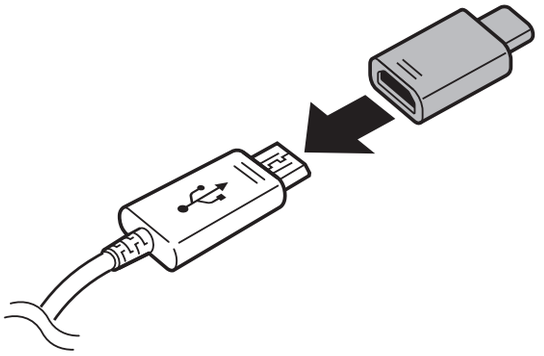

- Ha a Gear VR-t úgy használja, hogy közben a töltő csatlakoztatva van a Gear VR többcélú csatlakozójához, az energiát a töltő biztosítja, és a Gear VR nem használja a mobilkészülék akkumulátorát. Ha nagy energiaigényű (több, mint 1 A) tartalmat használ, miközben a töltő csatlakoztatva van, a Gear VR két áramforrást is használ. Nagy energiaigény esetén a Gear VR-t a töltő és a mobilkészülék akkumulátora együttesen látja el energiával.
- Ha a Gear VR nincs használatban, miközben a töltő csatlakoztatva van, a mobilkészülék akkumulátora fog töltődni.
- Ha a Gear VR-t leválasztja a töltőről, miközben használatban van, a képernyő képe egy pillanatra mozdulatlanná válhat. Ekkor a képernyő újrakalibrálja magát, és ez idő alatt előfordulhat, hogy a Gear VR nem ismeri fel a fejmozdulatait.

• Energiatakarékossági okokból használaton kívül húzza ki a töltőt. A töltőnek nincs kikapcsológombja, ezért az áramellátás megszüntetéséhez ki kell húzni az elektromos aljzatból. Használat során a töltőnek a fali aljzathoz csatlakoztatva és könnyen elérhetőnek kell lennie.

Mobilkészülék csatlakoztatása és a Gear VR viselése

- Ne vegye fel a Gear VR-t, amikor szemüveget visel. Ellenkező esetben megsértheti az arcát. Ha korrekciós lencsére van szüksége, ajánlott a korrekciós lencsék viselése a Gear VR használata közben.
- Ha távollátó, vagy nagy különbség van a bal és jobb szemének látása között, viseljen korrekciós lencsét a Gear VR használata előtt.

- A Gear VR szállításkor gyári lencse védőkkel van felszerelve. Távolítsa el ezeket a Gear VR használata előtt a tiszta látás érdekében.
- Tartsa a lencséket tisztán, és védje őket a karcolódástól. Ha a lencsék bepiszkolódnak vagy bepárásodnak, tisztítsa meg őket puha ruhával.

- A szivacs bepiszkolódhat, ha az arca izzad a Gear VR viselése közben.
- A touchpad csak akkor működik, amikor viseli a Gear VR-t.
- Ha nem viseli a Gear VR-t, ne helyezzen tárgyakat a közelségérzékelő közelébe a Gear VR belsejébe. Ellenkező esetben a mobilkészülék képernyője bekapcsolva marad, és fogyasztja az akkumulátort.

A szíjak csatlakoztatása

1 A pánt végeit illessze a Gear VR-on található rögzítőkbe, és használja a tépőzárat a végek rögzítéséhez.

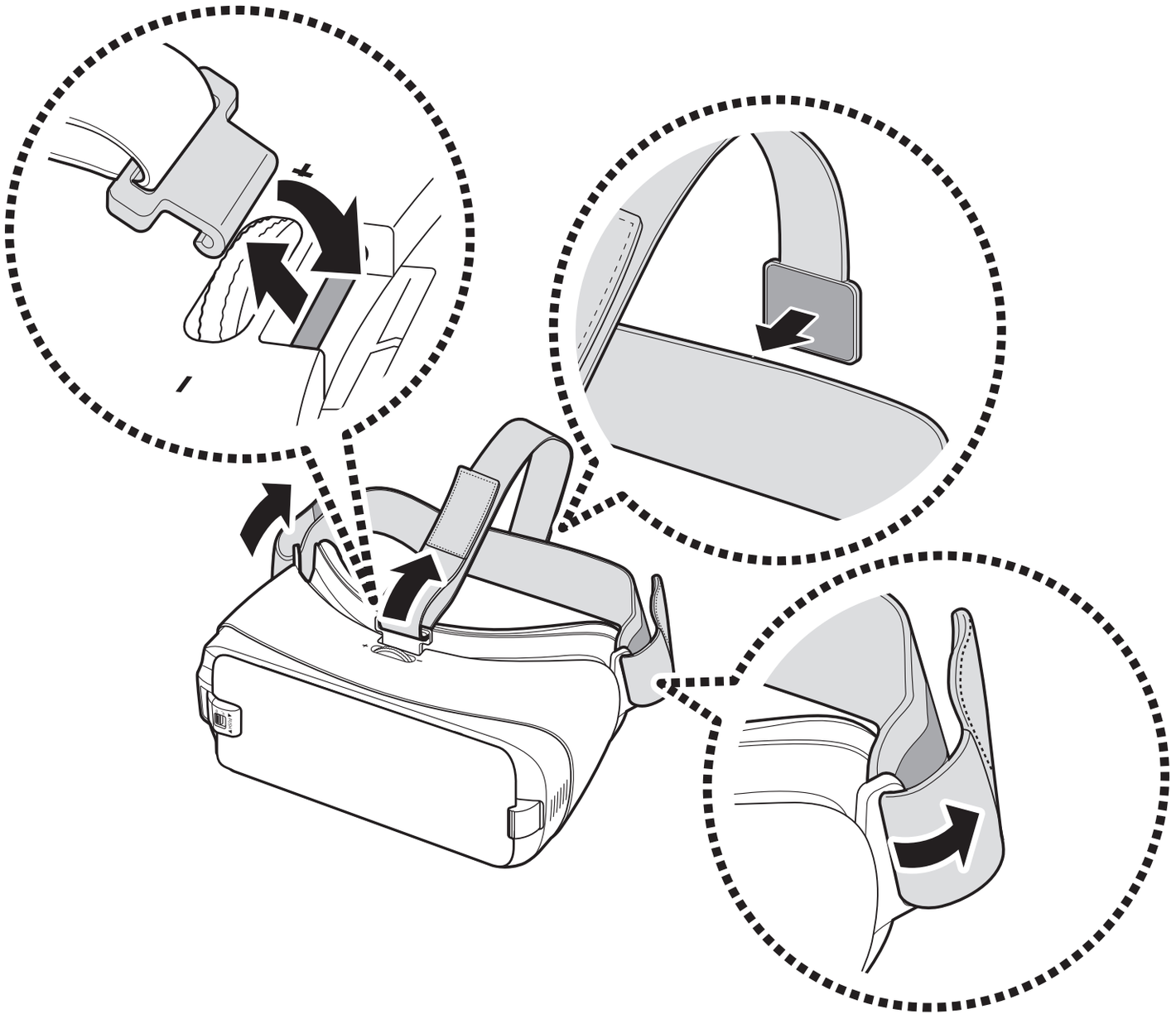

2 Húzza jobbra a (jobb oldali) készülékrögzítőt (❶), és távolítsa el az elülső fedelet (❷).

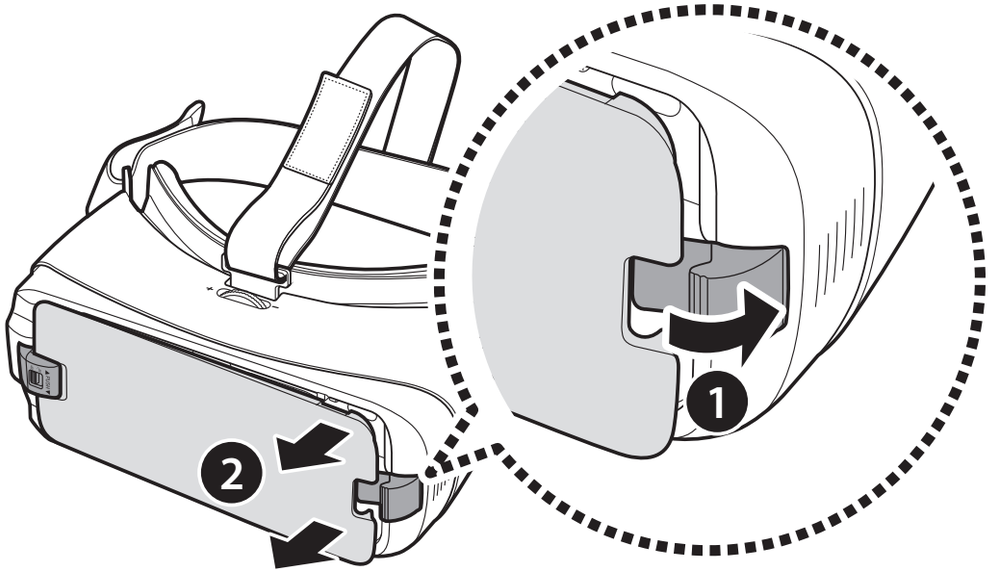

A szíjak eltávolítása

Távolítsa el a felső szíjat úgy, hogy a rögzítőt a szivacs felé húzza. Ezután távolítsa el az oldalsó szíjat a Gear VR-ról.

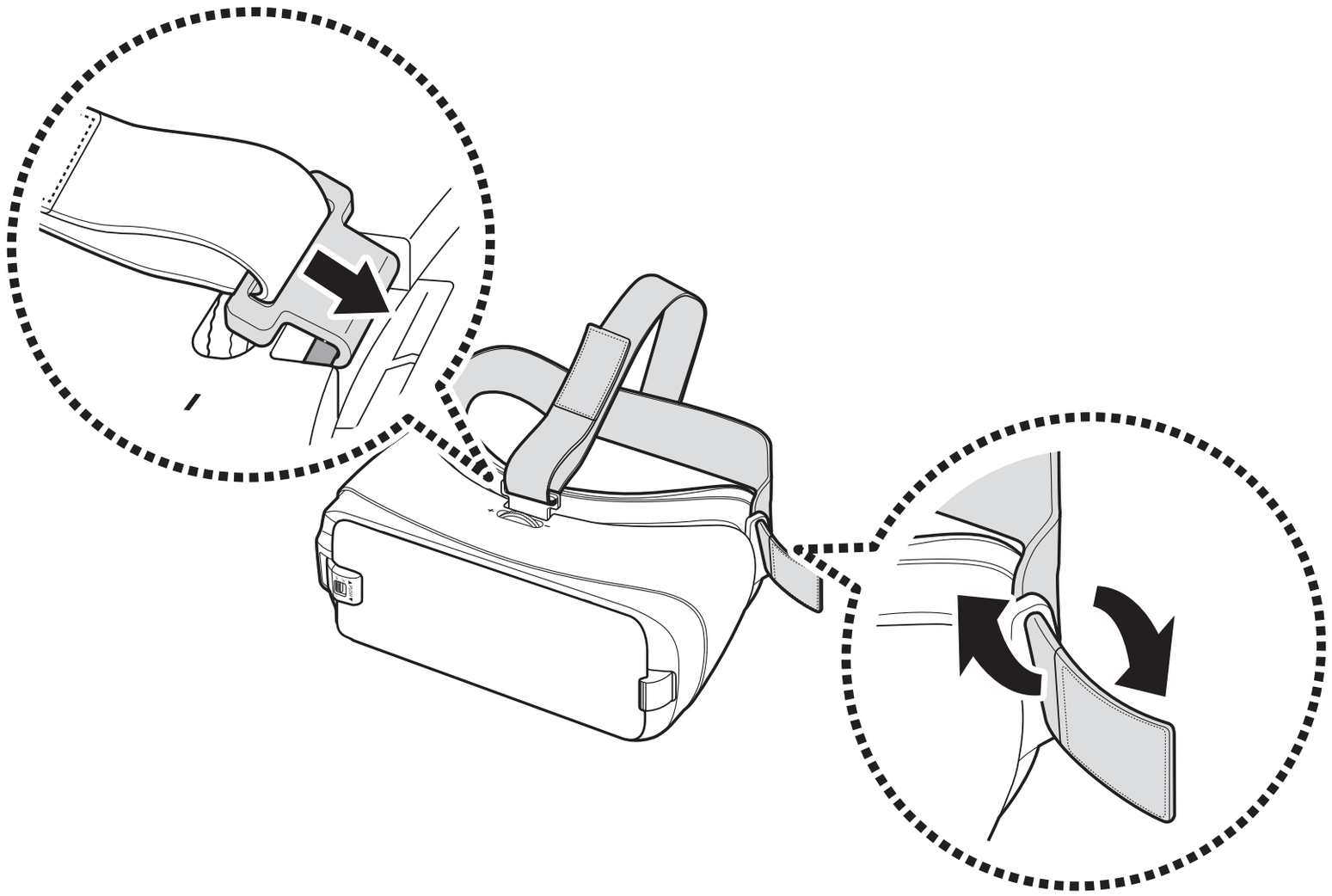

A mobilkészülék csatlakoztatása

1 Húzza a (jobb oldali) készülékrögzítőt határozottan jobbra (❶). Ezután nyomja meg finoman a (bal oldali) készülékrögzítőt (❷), és a használni kívánt mobilkészülék képernyőjének méretétől függően csúsztassa az A vagy B pozícióba (❸).

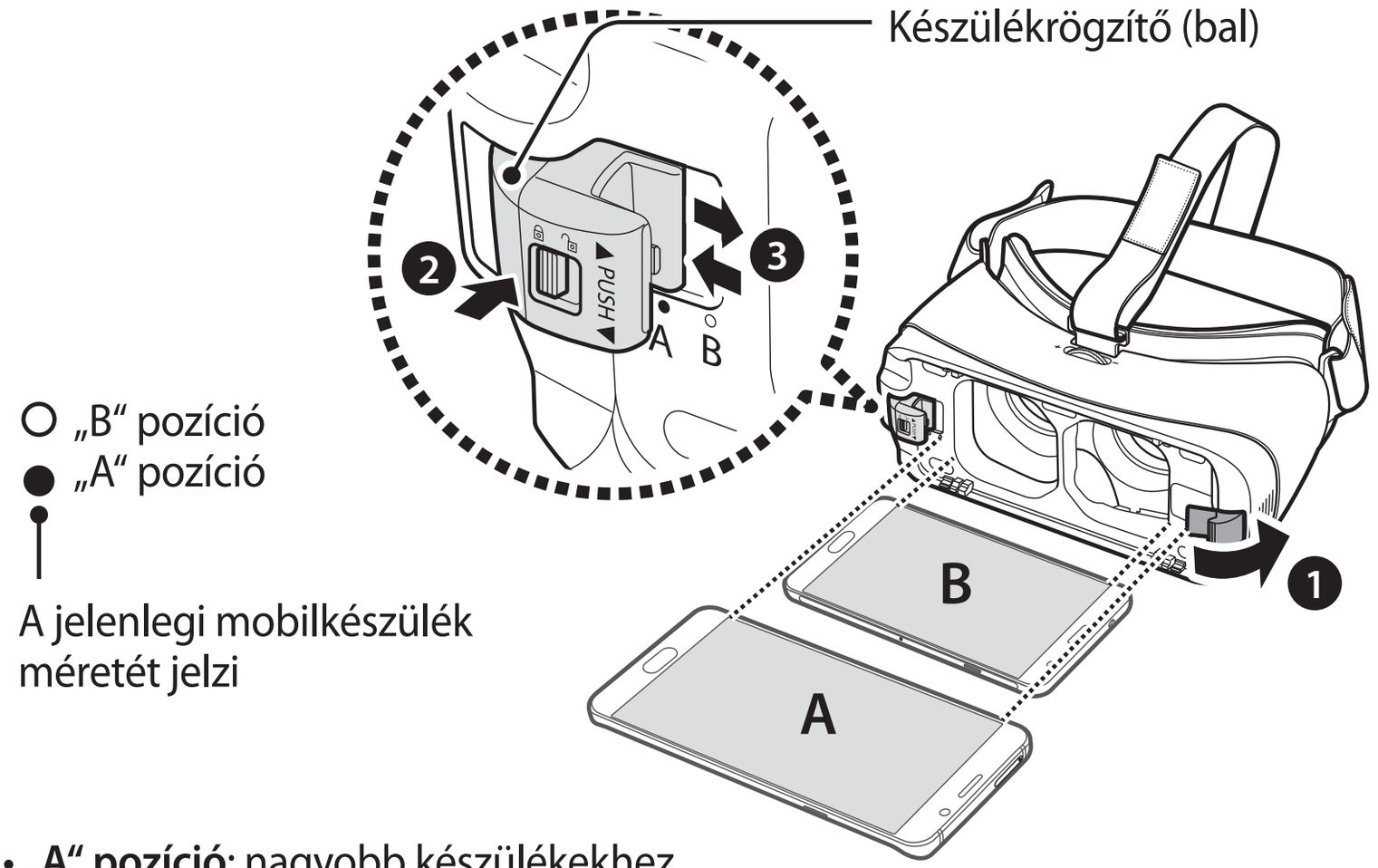

○ „B“ pozíció
● „A“ pozíció

A jelenlegi mobilkészülék méretét jelzi

- **„A“ pozíció**: nagyobb készülékekhez.
- **„B“ pozíció**: kisebb készülékekhez.

2 A bekapcsolt mobilkészüléket helyezze a készülékrögzítőbe. (❶).

Helyezze a mobilkészüléket a Gear VR közepébe, és gyengéden tolja meg a mobilkészüléket, amíg a helyére nem rögzül (❷). A (jobb oldali) készülékrögzítő visszatér az előző helyzetébe és a mobilkészülék rögzül (❸).

A mobilkészülék hangot ad ki, amikor megfelelően csatlakozik a Gear VR-hoz.

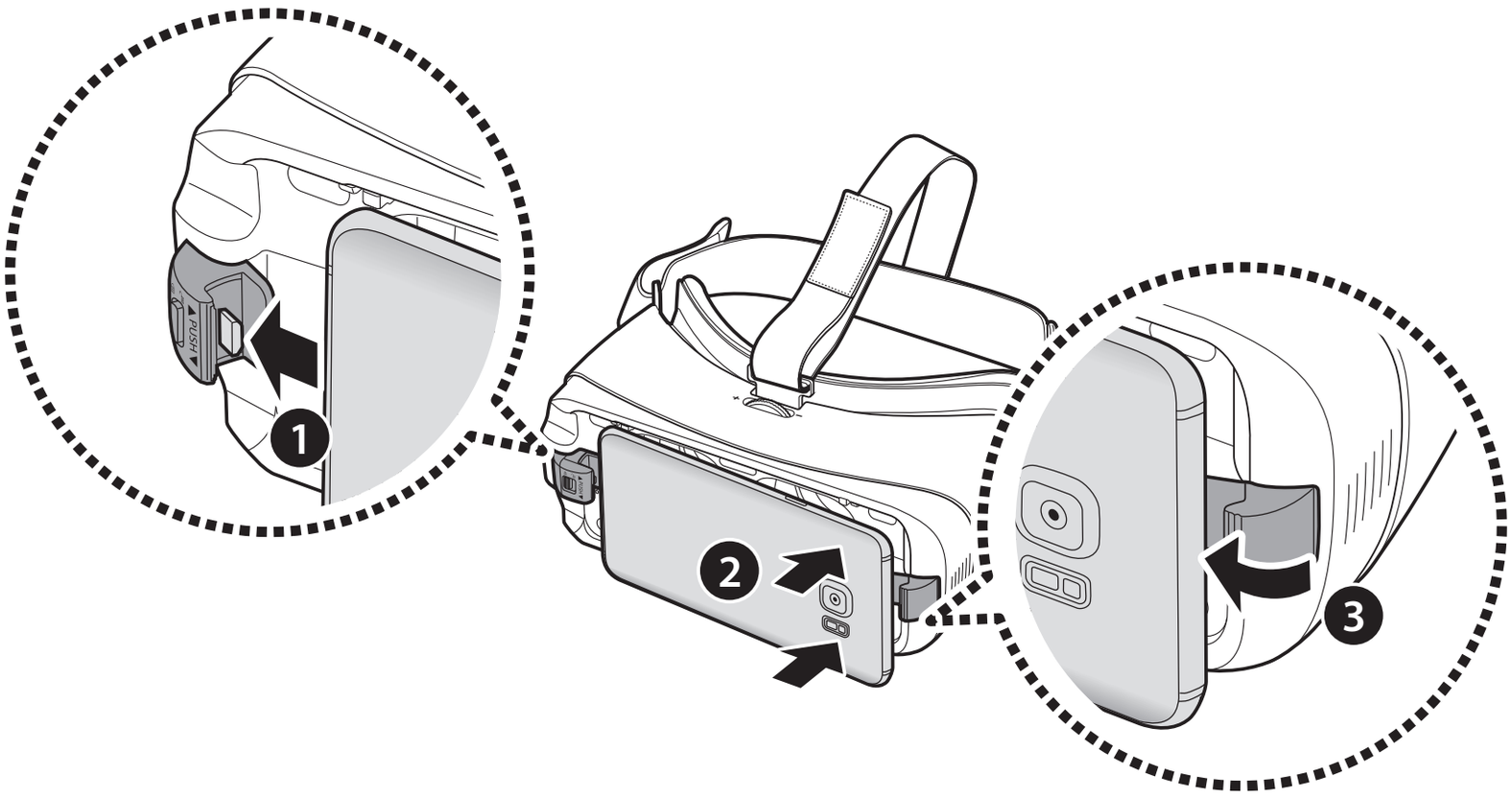

- Ne erőltesse a csatlakozót a mobilkészülékbe. Ellenkező esetben kárt tehet a csatlakozóban.
- Ne csavarja vagy hajlítsa a Gear VR csatlakozóját, amikor csatlakoztatja a mobilkészülékhez vagy leválasztja róla. Ellenkező esetben kárt tehet a csatlakozóban.
- Nyomja a mobilkészüléket határozottan a Gear VR-ba, amíg a helyére nem rögzül. Ha nincs biztonságosan rögzítve, a mobilkészülék leválhat a Gear VR-ról és megsérülhet.
- Ha a mobilkészüléket valamelyik oldalra ferdén elfordulva helyezi be kényelmetlen lehet.

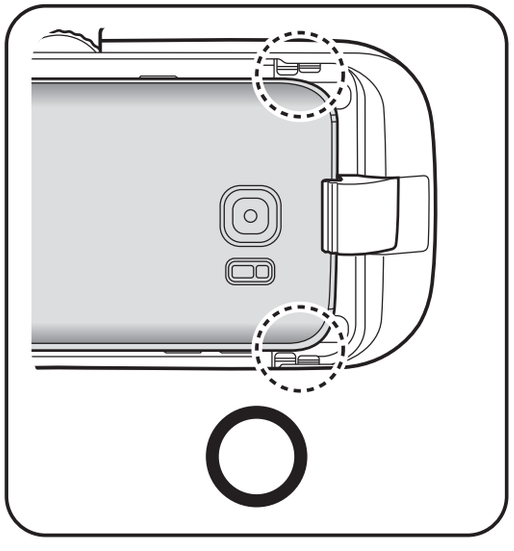

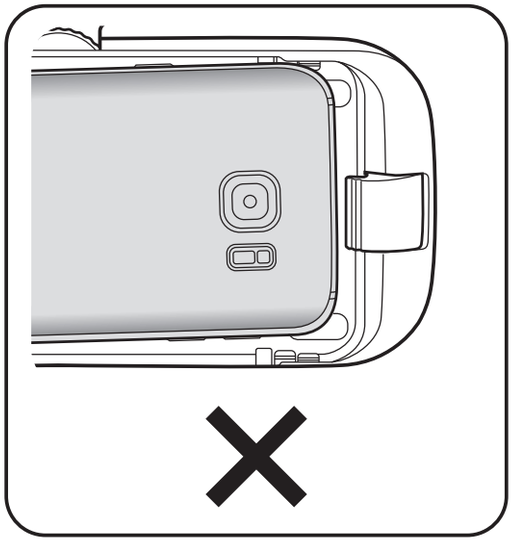

Ha nem hall hangjelzést, amikor a csatlakozót a mobilkészülékbe illeszti lehetséges, hogy a Gear VR nem érzékelte a készüléket. Csatlakoztassa újra a készülékeket, amíg meghallja a hangjelzést.

A készülékrögzítő lezárt voltának ellenőrzése

Győződjön meg róla, hogy a készülékrögzítő zárkapcsolója a pozícióban van. Máskülönben a mobilkészülék leválhat a Gear VR-ról és megsérülhet.

Ha a készülékrögzítő leválik a Gear VR-ról, ellenőrizze, hogy a zárkapcsoló a pozícióban van-e, és csúsztassa a készüléktartót a tartó helyére (❶). Ezután a zárkapcsoló a pozícióba húzásával rögzítse a tartót (❷).

A készüléktartót ne csúsztassa be a tartó helyére úgy, hogy a zár kapcsolója közben a pozícióba van állítva. Ez károsíthatja a zárkapcsoló reteszét.

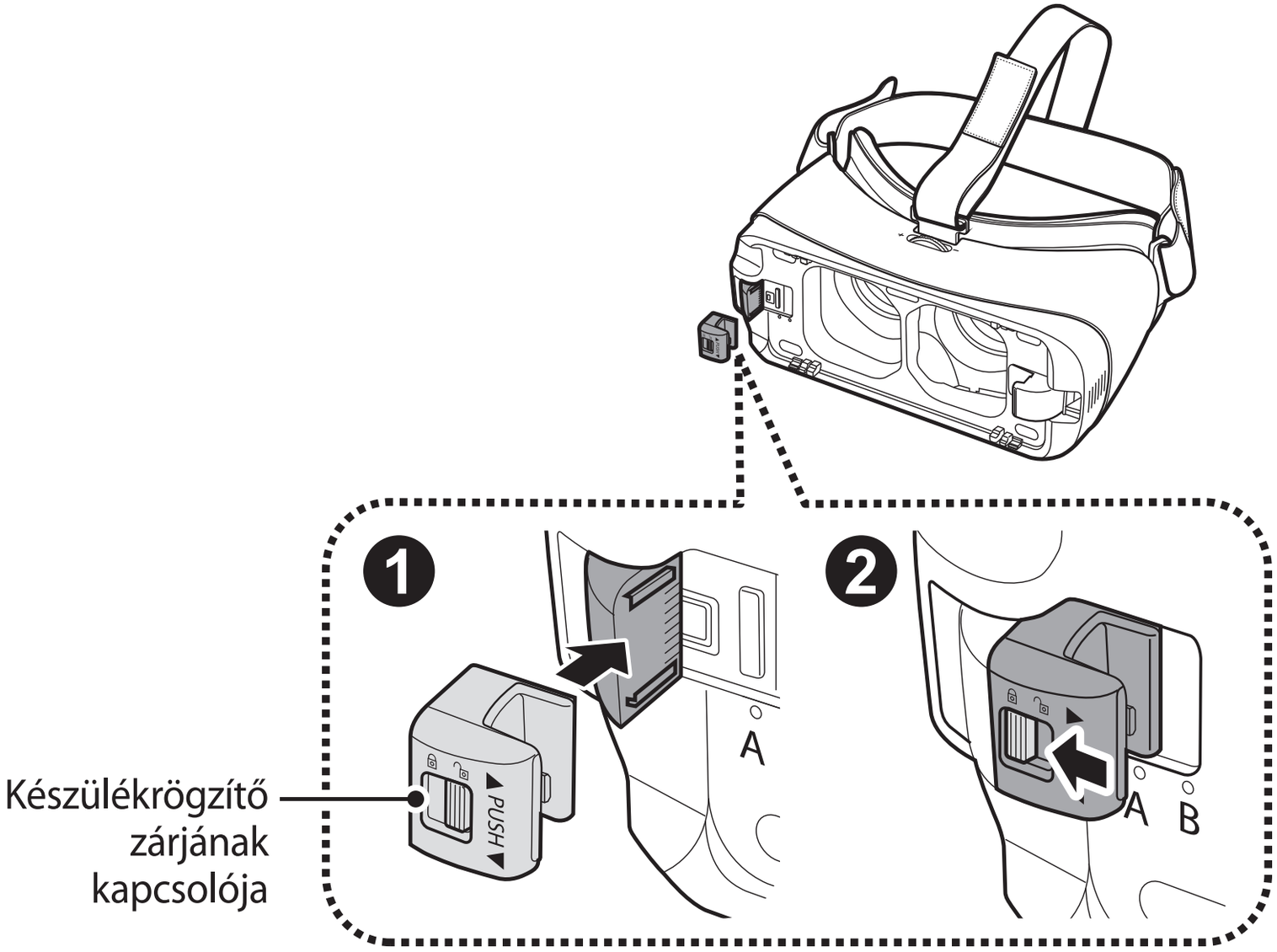
Készülékrögzítő zárjának kapcsolója
1
2
PUSH
A
A
B

A Gear VR viselése

Helyezze fejére a Gear VR-t, és állítsa be a felső és az oldalsó szíj hosszát.



Ne járjon vagy vezessen a Gear VR viselése közben. Mindig legyen tisztában a környezetével a Gear VR használatakor, hogy ne érje sérülés se Önt, se másokat.

- Viselje a Gear VR-t megfelelően. Ha a Gear VR-t oldalra csúszva viseli, kényelmetlen lehet.
- Ha a készülék elcsúszik balra vagy jobbra, ellenőrizze, hogy a (bal oldali) készülékrögzítő a megfelelő pozícióban van-e. A mobilkészülék képernyőjének méretétől függően csúsztassa a (bal oldali) készülékrögzítőt az A vagy B pozícióba, majd csatlakoztassa újra a mobilkészüléket.
- Ha a képernyő elcsúszott, állítsa be a Gear VR-t, amíg a kép nem lesz megfelelő.
- Ha fülhallgatót vagy Bluetooth-fülhallgatót szeretne használni a Gear VR-hoz, csatlakoztassa a fülhallgatót a mobilkészülékéhez, mielőtt a mobilkészüléket a Gear VR-hoz csatlakoztatná. Fülhallgatókat és Bluetooth-fülhallgatókat külön vásárolhat.

A készülékek leválasztása

Válassza le a mobilkészüléket a Gear VR-ról, ha már nem használja.

Húzza jobbra a (jobb oldali) készülékrögzítőt (❶), és távolítsa el a mobilkészüléket (❷).

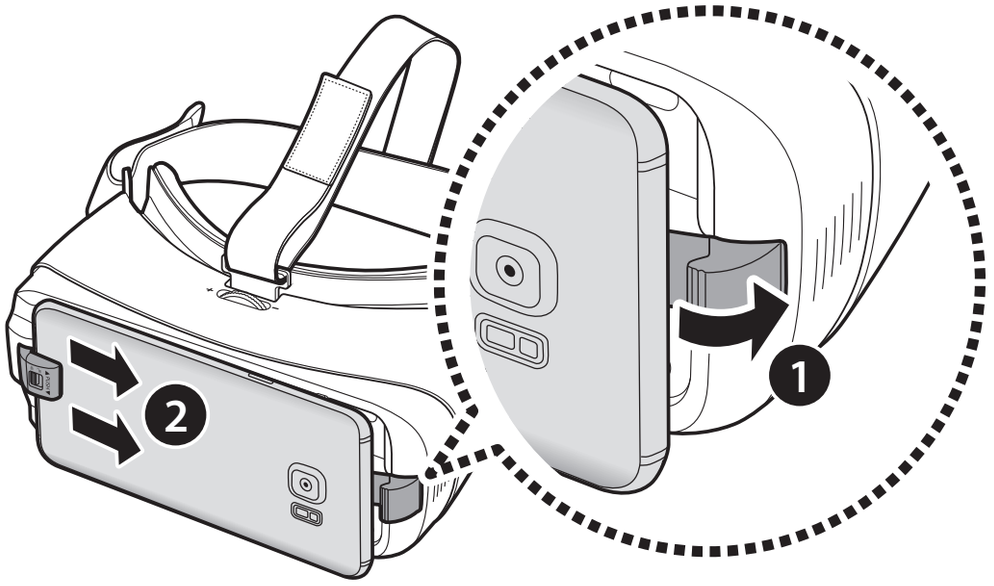

Helyezze vissza az elülső fedelet, ha már nem használja a Gear VR-t.

A Gear VR alkalmazás (Oculus) telepítése

A Gear VR használatához manuálisan kell telepítenie a Gear VR alkalmazást. Amikor a mobilkészüléket első alkalommal csatlakoztatja a Gear VR-hoz, az alkalmazás telepítése automatikusan megkezdődik.

- Az alkalmazás használata előtt győződjön meg róla, hogy a mobilkészülék csatlakozik Wi-Fi vagy mobilhálózathoz.
- A telepítés módja és képernyői az alkalmazás verziójától függően eltérőek lehetnek.

1 Csatlakoztassa a mobilkészüléket a Gear VR-hoz.

2 Amikor egy hangutasítás azt kéri, hogy válassza le a mobilkészüléket a Gear VR-ról távolítsa el a mobilkészüléket.

A mobilkészüléken megjelenik az alkalmazás telepítése képernyő.

3 Az alkalmazás telepítése képernyőn érintse meg a **Következő** lehetőséget.

4 Olvassa és fogadja el az egészségvédelmi és biztonsági figyelmeztetéseket, valamint a Végfelhasználói licencszerződés feltételeit, majd érintse meg a **Következő** lehetőséget.

Az alapértelmezett VR-alkalmazások automatikusan települnek.

5 Érintse meg a **Create Account** lehetőséget, és kövesse a képernyőn megjelenő utasításokat Oculus-fiók létrehozásához.

Ha már rendelkezik Oculus-fiókkal, érintse meg a **Sign in** lehetőséget, és jelentkezzen be.

Amikor az Oculus által nyújtott alkalmazásokat és tartalmakat használja, Oculus-fiókja lesz használatban.

6 Csatlakoztassa újra mobilkészülékét a Gear VR-hoz, és helyezze fejére a Gear VR-t.

Amikor bejelentkezik Oculus-fiókjába, elindul egy oktatóanyag. Az oktatóanyag megtekintését követően megjelenik az Oculus Kezdőképernyő.

- A Gear VR-ban található közelségérzékelő érzékeli az arca helyzetét. A Gear VR viselésekor a képernyőzár feloldódik, és használhatja a touchpadet.
- A 3D-s látvány függ látásának élességétől.
- A Gear VR használata előtt oldja fel mobilkészüléke zárolását.
- Ha a képernyő képe elmozdult vagy ferde a Gear VR használatakor vegye le. Ezután helyezze a Gear VR-t vízszintes felületre, előrenéző lencsékkel és fölül lévő fókuszbeállítóval. Várjon 5-7 másodpercet a következő használat előtt.

Alapok

A touchpad használata

A touchpad a Gear VR jobb oldalán található. Használja a touchpadet elemek kiválasztásához, illetve a Gear VR vezérléséhez.

Amikor nem viseli a Gear VR-t a touchpad nem működik.

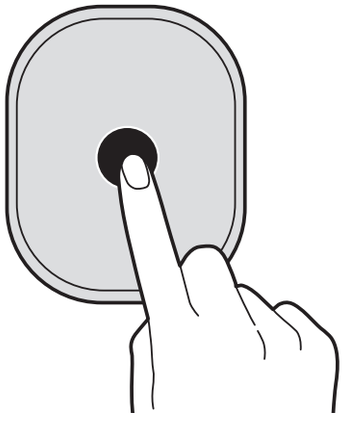

Érintés

- Elem kiválasztása.
- Az elérhető funkciók megjelenítése videolejátszás során.

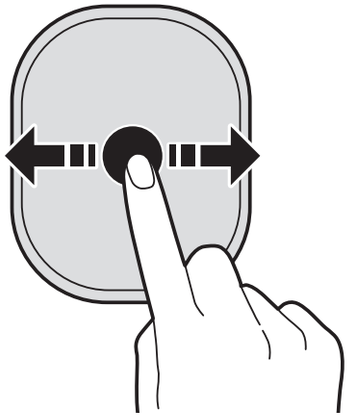

Simítás előre vagy visszafelé

- Ugrás a következő vagy az előző elemre.
- Görgetés a listában jobbra vagy balra.
- Bejövő hívás elutasítása.

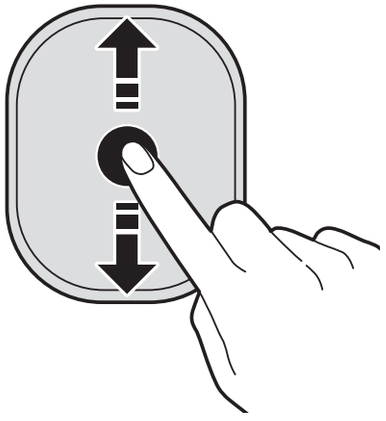

Simítás fölfelé vagy lefelé.

- Görgetés felfelé vagy lefelé weboldalon vagy listában.
- Kép megtekintése közben a képméret növelése vagy csökkentése.

Előfordulhat, hogy egyes alkalmazások nem támogatják a felfelé, illetve lefelé simító mozdulatokat.

A mutató mozgatása a képernyőn

A Gear VR felismeri a fejmozdulatait. Mozgassa a fejét bármely irányba a mutató vagy a képernyő mozgatásához.

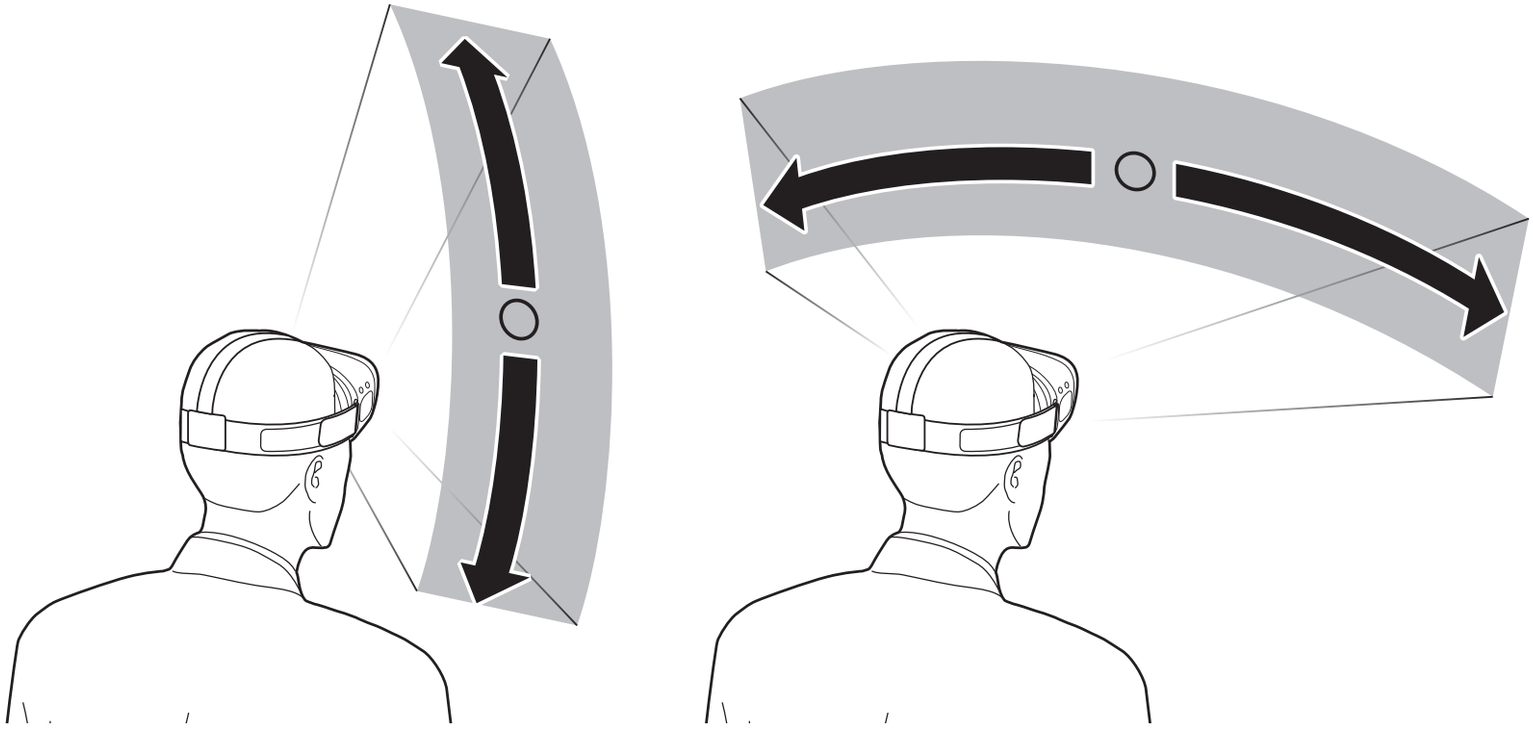

- A mutató a képernyő közepén helyezkedik el. Előfordulhat, hogy egyes alkalmazások és tartalmak nem jelenítik meg állandóan a mutatót.
- Alkalmazástól függően a képernyőmozgásokra korlátozások vonatkozhatnak.

Elemek kiválasztása

Fejének mozgatásával, majd a touchpad megérintésével választhat elemeket vagy alkalmazásokat.

Vigye a mutatót a kívánt elemhez. Amikor a kijelölés a kívánt elem keretére kerül, érintse meg a touchpadet a kiválasztáshoz.

Az Általános menü használata

Az Általános menü segítségével konfigurálhatja a Gear VR beállításait, és képernyőképet készíthet a Gear VR-ban látottakról. Emellett megtekintheti az aktuális időt, az akkumulátor töltöttségi szintjét és egyebeket.

Tartsa hosszan lenyomva a Vissza gombot az Általános menü megnyitásához. Az előző képernyőre való visszatéréshez nyomja meg a Vissza gombot.



- : visszatérés az Oculus Kezdőképernyőre.
- : Oculus-fiókja profiljának megtekintése.
- : a barátok listájának megtekintése. Megtekintheti, barátai mely alkalmazásokat használják.
- : értesítések megtekintése bejövő hívásokról és üzenetekről.
- : képernyőbeállítási opciók.
  - : hangerő beállítása.
  - : fényerő beállítása.

- (**Reorient**): a képernyő hozzáigazítása az aktuális irányhoz, amelybe éppen néz.

A képernyő igazítása csak vízszintes irányban lehetséges.

- (**Notifications**): beállíthatja, hogy a Gear VR bekapcsolja vagy kikapcsolja a bejövő hívásokkal és értesítésekkel kapcsolatos felugró üzeneteket.
- (**Bluetooth**): a Bluetooth funkció be-, illetve kikapcsolása.
- (**Wifi**): a Wi-Fi funkció bekapcsolása vagy kikapcsolása.

• : képernyő-segédprogramok opciói.

- (**Screenshot**): a Gear VR-on látott kép rögzítése.
- (**Capture Video**): a Gear VR képernyőjén látottak rögzítése.
- (**Passthrough Camera**): a mobilkészülék hátsó kamerájának bekapcsolása a Gear VR-on keresztüli kitekintéshez. A kamera kikapcsolásához válassza a **Turn Camera Off** ikont.

Lehetséges, hogy a szerzői jogok védelme érdekében ezek a funkciók nem minden alkalmazásban érhetők el.

Alkalmazások és tartalmak letöltése

Indítsa el az Oculus Áruház alkalmazást, és töltsön le különböző alkalmazásokat és tartalmakat, mint például 360 fokos videókat és fényképeket.

Letöltés az Oculus Kezdőképernyőről

Az Oculus Kezdőképernyőn válassza az (**Store**) lehetőséget. Válassza ki a letölteni kívánt alkalmazást vagy tartalmat. Ezután válassza a **Free** vagy a **Download** lehetőséget, vagy válassza az alkalmazás árát mutató gombot, majd a letöltés megerősítéséhez kövesse a képernyőn látható utasításokat.

Letöltés az Oculus Áruház alkalmazás használatával

Érintse meg az **Oculus** lehetőséget a mobilkészülék alkalmazások képernyőjén. Amikor megjelenik az Oculus Áruház képernyő, válassza ki a letölteni kívánt alkalmazást vagy tartalmat. Ezután érintse meg a **Free** vagy az **Install** lehetőséget, vagy érintse meg az alkalmazás árát mutató gombot, majd a letöltés megerősítéséhez kövesse a képernyőn látható utasításokat.

A mobilkészülékre érkező értesítések megtekintése

A hívó fél adatainak megtekintése vagy hívás elutasítása

Ha hívása érkezik a Gear VR használata közben, egy felugró ablakban üzenet jelenik meg a képernyőn. Megtekintheti a hívó fél adatait vagy elutasíthatja a hívást.

Hívás fogadásához válassza le a mobilkészüléket a Gear VR-ról és fogadja a hívást a mobilkészüléken.

Hívás elutasításához simítson visszafelé vagy előre a touchpaden.



A mobilkészülék a szokottnál forróbb lehet, ha a Gear VR-ral használja. Ez különösen akkor fordulhat elő, ha videó lejátszásához vagy játékhoz használja a készülékeket hosszabb ideig. Ha forró mobilkészülékkel fogad hívást, akkor égési sérüléseket okozhat az arcán vagy a fülén. Az égési sérülés elkerülése érdekében válassza le a mobilkészüléket és várjon, amíg lehűl. Ha hívást kell fogadnia, amíg még forró, csatlakoztasson fülhallgatót vagy használja a kihangosítót.

Ha bekapcsolja az Értesítések funkciót, a Gear VR blokkolja a bejövő hívások felugró üzeneteit. A felugró üzeneteket az Általános menüben kapcsolhatja be. (35. o.)

Értesítések megtekintése

A Gear VR használata közben megkaphatja az általános értesítéseket eseményekről, üzenetekről és riasztásokról. Amikor értesítés érkezik, felugró ablak jelenik meg a képernyőn. Az értesítésekkel kapcsolatos további részleteket a mobilkészüléken tekintheti meg, miután leválasztotta a Gear VR-ról.

Ha bekapcsolja az Értesítések funkciót, a Gear VR blokkolja az értesítések felugró üzeneteit. A felugró üzeneteket az Általános menüben kapcsolhatja be. (35. o.)

Tartalmak megtekintése

Tartalmak megtekintése az Oculus Kezdőképernyőn

Oculus Kezdőképernyő

Amikor csatlakoztatja a mobilkészüléket a Gear VR-hoz, és felveszi a Gear VR-t, az Oculus Kezdőképernyő jelenik meg Ön előtt. Válasszon az Oculus Kezdőképernyőn egy alkalmazást vagy tartalmat, és tekintsen meg 2D-s, 3D-s vagy 360 fokos tartalmakat. A Gear VR használata közben nyomja meg a Kezdőlap gombot az Oculus Kezdőképernyőre való visszatéréshez.

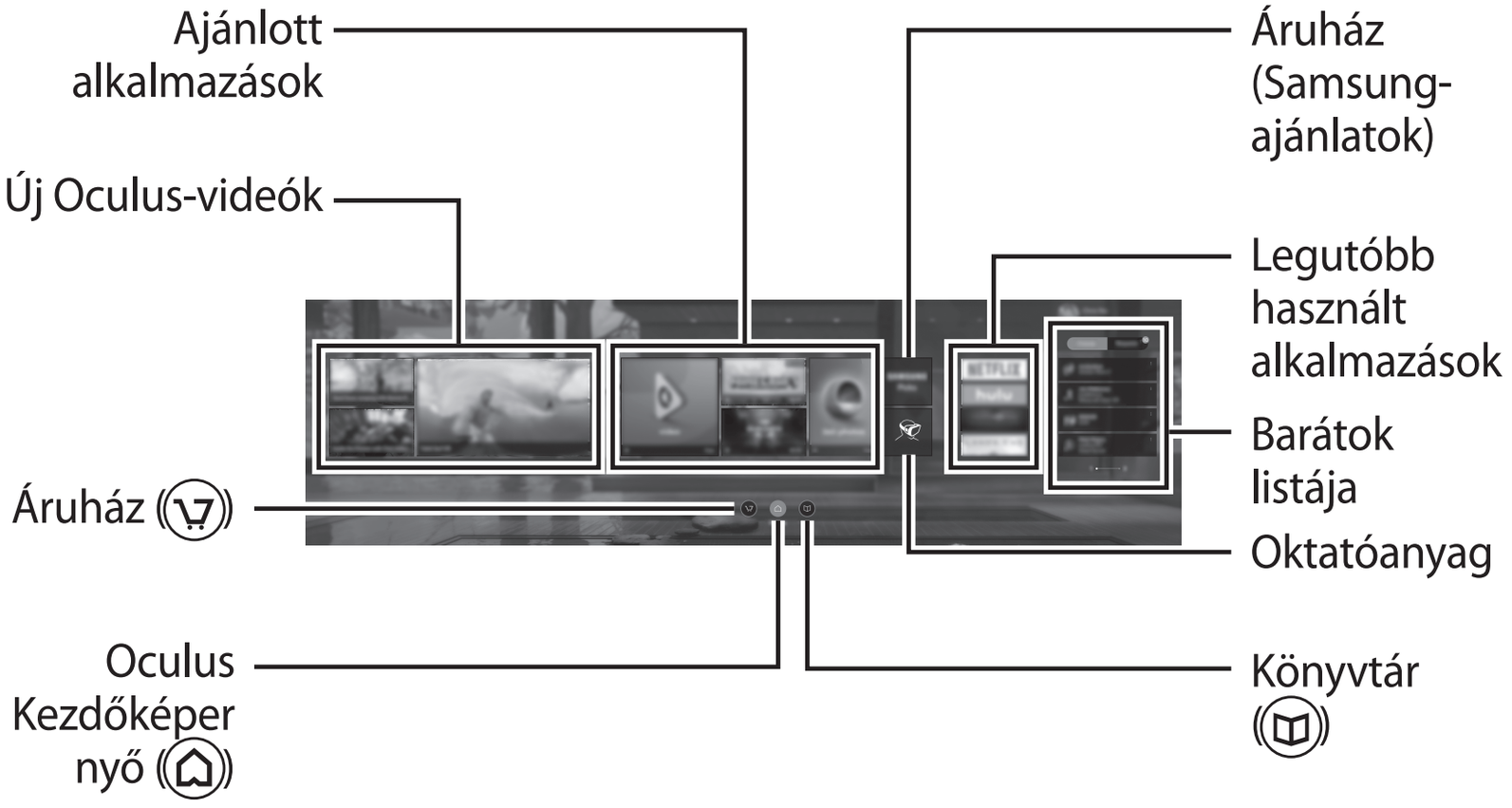

Az Oculus Kezdőképernyő kinézete az Oculus szolgáltatástól függően más és más lehet.

Library

Megtekintheti az Oculus Áruházból letöltött tartalmakat és alkalmazásokat.

Az Oculus Kezdőképernyőn válassza a (**Library**) lehetőséget. Menjen a használni kívánt tartalomhoz vagy alkalmazáshoz, és válassza ki.

Video

Élvezze a különböző videókat és 3D-s filmeket a saját virtuális mozijának képernyőjén. Különféle környezetben elhelyezkedő VR-helyszíneket választhat – ami körülveszi, lehet házimozi vagy akár erdő is.

Emellett megtekintheti saját, VR-kamerákkal és 3D-s kamerákkal rögzített videóit is.

1 Az Oculus Kezdőképernyőn válassza a (**Library**) → (**video**) lehetőséget.

2 Válasszon kategóriát és videót.

3 Válassza ki a mozis környezetet.

A videó lejátszása elindul.

A tartalmon alapuló mozis környezetet nem lehet módosítani.

A videó megtekintése közben a következő funkciókat használhatja a touchpad megérintésével:

- ⏸ / ▶ : lejátszás szüneteltetése és folytatása.
- : visszatérés a lejátszási listához.

360 photos

Tekintse meg az ajánlott 360 fokos képeket, 3D-s művészeti képeket és egyéb különböző képeket.

Emellett megtekintheti a mobilkészülékre elmentett 360 fokos képeket is.

1 Az Oculus Kezdőképernyőn válassza a (**Library**) → (**360 photos**) lehetőséget.

2 Válasszon kategóriát és képet.

3 Forgassa körbe a fejét, és tekintse meg a 360 fokos képet.

Az előző vagy következő kép megtekintéséhez simítson a touchpaden visszafelé vagy előre.

A mobilkészüléken található tartalmak megtekintése

Megtekintheti a mobilkészülékre mentett képeket és videókat. Emellett megtekinthet 2D-s és 3D-s videókat felirattal és sztereofónikus hangokkal, akárcsak a VR-kamerákkal, mint például a Gear 360-nal rögzített 360 fokos tartalmakat.

Az Oculus Kezdőképernyőn válassza a (**Library**) → (**Samsung Gallery**) lehetőséget.

Videó lejátszása

Válasszon ki egy videót, és játssza le.

A videó megtekintése közben a következő funkciókat használhatja a touchpad megérintésével:

- ⏸ / ▶: lejátszás szüneteltetése és folytatása.
- ⏮ / ⏭: az előző vagy a következő videóra lépés.
- **2D**: videó megtekintése 2D-ben.
- **3D**: 3D-s videó megtekintése 3D-ben.
- **360**: 360 fokos videók megtekintése.

Képek megtekintése

Válasszon egy meglévő képet. A diavetítést a **Diavetítés lejátszása** lehetőség kiválasztásával kezdheti el.

Az előző vagy következő kép megtekintéséhez simítson a touchpaden visszafelé vagy előre.

Kép méretének megnöveléséhez vagy csökkentéséhez simítson fölfelé vagy lefelé a touchpaden.

Ha szeretné újrairányozni a képernyőt abba az irányba, melybe aktuálisan néz, nyomja meg kétszer a Vissza gombot.

Online tartalmak megtekintése

A Samsung Internet alkalmazás használatával megtekinthet internetes tartalmakat és weboldalakon található videókat.

Töltse le a Samsung Internet alkalmazást az Oculus Áruházból, és indítsa el az alkalmazást a tartalom megtekintéséhez.

Egészségvédelmi és biztonsági figyelmeztetések

- Ezek az egészségvédelmi és biztonsági figyelmeztetések a pontosság és a teljesség kedvéért rendszeresen frissítésre kerülnek. A legújabb verziót az *oculus.com/warnings* oldalon tekintheti meg.



EGÉSZSÉGVÉDELMI ÉS BIZTONSÁGI FIGYELMEZTETÉSEK: győződjön meg róla, hogy személyi sérülések, kényelmetlenség, illetve az anyagi kár elkerülése érdekében a Gear VR összes viselője figyelmesen elolvasta az alábbi figyelmeztetéseket a Gear VR használatát megelőzően.



A Gear VR használata előtt

- Olvassa el és kövesse a Gear VR-ral járó összes telepítési és működtetési utasítást.
- Tekintse át a Gear VR használatára vonatkozó hardver- és szoftverajánlásokat. Ha nem az ajánlásnak megfelelő hardvert és szoftvert használ, megnőhet a kényelmetlenségek kockázata.

- A Gear VR-t nem úgy tervezték, hogy azt a nem megfelelő készülékkel, kiegészítőkkel, illetve szoftverekkel is használni lehessen. A nem megfelelő készülék, kiegészítők, illetve szoftverek használata személyi sérülést okozhat Ön vagy mások számára, teljesítmény problémákkal járhat, illetve kárt tehet a rendszerben és a kapcsolódó szolgáltatásokban.
- A virtuális valóság érzékelésének kényelmes élménye megköveteli a hibátlan mozgás- és egyensúlyérzékelést. Ne használja a Gear VR-t, amikor fáradt, alvásra van szüksége, alkohol vagy gyógyszerek hatása alatt áll, másnapos, emésztési problémái vannak, érzelmi stressz vagy szorongás esetén, illetve meghűlés, influenza, migrén, fülfájás esetén, mert ezekben az állapotokban előfordulhat, hogy tünetei felerősödnek.
- Ajánljuk, hogy kérje ki orvos tanácsát a Gear VR használata előtt, amennyiben várandós, idős, tud koordinációs látásproblémáról vagy pszichiátriai panaszai vannak, illetve szívproblémák vagy más komoly egészségügyi problémák esetén.



Rohamok

Egyesekből (4000 emberből körülbelül 1-nél) súlyos szédülést, rohamot, epilepsziás rohamot vagy ájulást válthatnak ki villogó fények, és ez még akkor is előfordulhat tévénézés, videojáték vagy virtuális valóság használata közben, ha korábban sohasem fordultak elő hasonlóak. Hasonló rohamok gyakrabban fordulnak elő gyermekek és 20 év alatti fiatalok esetén. Mindenki, akinek volt már rohama, eszméletvesztése vagy más, epilepsziás állapothoz köthető tapasztalata, konzultáljon orvossal a Gear VR használata előtt.



Gyermekek

A Gear VR-t nem használhatják 13 évnél fiatalabb gyerekek, mivel a kisgyerekek a látás fejlődésének kritikus szakaszában vannak. A felnőttek figyeljék a gyerekeket (a 13 éveseket és idősebbeket), akik használják vagy használták a Gear VR-t, hogy jelentkezik-e a lentebb jelzett tünetek valamelyike, és ügyeljenek rá, hogy a gyerekek ne használják hosszan a Gear VR-t, illetve használat közben tartsanak szünetet. A hosszas használat kerülendő, mert negatívan befolyásolhatja a szemek koordinációját, az egyensúlyt és a több feladat párhuzamos elvégzésére való képességet. A felnőttek fokozottan figyeljék a gyerekeket a Gear VR használata közben és után, hogy látnak-e romlást az említett képességek terén.

Általános óvintézkedések

A sérülések és kényelmetlenségek kockázatának csökkentése érdekében mindig kövesse ezeket az utasításokat, és tartsa be az óvintézkedéseket a Gear VR használata során.

- Csak biztonságos környezetben használja: a Gear VR magával ragadó élményét nyújtja a virtuális valóságnak, s így teljesen eltereli figyelmét az aktuális környezetéről, illetve blokkolja a rálátását.
  - A Gear VR használatának megkezdése előtt és során mindig legyen tudatában a környezetének. A sérülések elkerülése érdekében járjon el óvatosan.
  - A Gear VR használata egyensúlyvesztést okozhat.
  - Ne feledje, hogy a virtuális környezetben látható tárgyak a valóságos környezetben nem léteznek, tehát ne üljön vagy álljon és ne támaszkodjon rá ezekre.
  - A lehető legbiztonságosabb használat érdekében maradjon ülve vagy egy helyben a Gear VR használatakor.
  - Elbotolhat, belerohanhat vagy beleüthet egy falba, bútorba vagy más tárgyakba, tehát a biztonságos használat érdekében a Gear VR használata előtt tisztítsa meg környezetét az akadályoktól.

  - Különösen győződjön meg róla, hogy nincsenek a közelben mások, illetve olyan tárgyak, lépcsők, erkélyek, átjárók, ablakok, bútorok, nyílt lángok, ventilátorok a plafonon, elektromos szerelvények és egyéb elemek, amelyeknek nekimehet vagy amelyeket leverhet a Gear VR használata közben vagy rögtön a használat befejeztével.
  - A Gear VR használata előtt távolítson el mindent a környezetéből, amiben elbotolhat.
  - Ne feledje, a Gear VR használata közben előfordulhat, hogy azt sem veszi észre, ha emberek vagy háziállatok egészen megközelítik Önt.
  - Ne tartson kézben éles vagy más egyéb módon veszélyes tárgyakat a Gear VR használatakor.
  - Soha ne viselje a Gear VR-t figyelmet igénylő helyzetekben, például járás, kerékpározás vagy vezetés közben.
- Győződjön meg róla, hogy a Gear VR megfelelően és kényelmesen van felvéve, és hogy egyetlen, tiszta képet lát.

- Fokozatosan jöjjön bele a Gear VR használatába, várja ki, hogy teste hozzászokjon az élményhez; első alkalommal csak néhány percig használja, és csak fokozatosan emelje a Gear VR használatának időtartamát, s így idővel hozzászokik a virtuális valósághoz. Amikor először lép be a virtuális valóságba, nézzen körül és használja a beviteli eszközt, mivel ez segít hozzászokni a való világbeli mozdulatok és az ezek által előidézett virtuális világbeli élmények közti apró különbségekhez.
- Ne használja a Gear VR-t mozgó járműben, mint például autóban, buszon, vonaton, mert az ilyen környezetek növelhetik a mellékhatásokkal kapcsolatos érzékenységét.
- Tartson legalább 10-15 perc szünetet minden 30 perc használat után még akkor is, ha nem érzi szükségét. Minden ember más, tartson gyakrabban és hosszabban szüneteket, ha kényelmetlenül érzi magát. Önnek kell eldöntenie, hogy mi válik be Önnek a leginkább.
- Lehetséges, hogy a Gear VR „átlátási“ funkcióval rendelkezik, amely ideiglenesen láthatóvá teszi a környezetet annak érdekében, hogy röviden kapcsolatba léphessen a valósággal. Mindig vegye le a Gear VR-t, ha olyan helyzet adódik, amely figyelmet vagy koordinációt igényel.

- Ha nagy hangerővel hallgat hangokat, tartós halláskárosodás következhet be. Háttérzaj vagy hosszan tartó magas hangerő következtében előfordulhat, hogy a hangokat halkabbnak véli hallani, mint amilyenek valójában. A virtuális valóság élményének magával ragadó volta miatt ne használja a Gear VR-t nagy hangerővel, így könnyebben figyelmet tud fordítani a környezetére, és csökkenti a halláskárosodás veszélyét is.



Kényelmetlenségérzet

- Azonnal hagyja abba a Gear VR használatát, aki a következő tünetek bármelyikét észleli: roham; eszméletvesztés; szemfáradtság; szem- vagy izomrángás; akaratlan mozdulatok; megváltozott, homályos vagy kettős látás, illetve egyéb látásbeli rendellenességek; szédülés; tájékozódási zavar; csökkent egyensúlyérzet; csökkent szem-kéz koordináció; erős izzadás; erős nyálképződés; hányinger; szédülés; kellemetlen érzet vagy fájdalom a fejben vagy a szemben; álmosság; fáradtság; illetve mozgásszervi betegségekhez hasonló tünetek.

- Ahogyan hajóból kiszállás után, úgy a virtuális valóság élményét követően is még órákkal később is érzékelhet tüneteket. Ezek az utóhatások magukban foglalhatják a fentebb említett tüneteket, valamint erős kábaságot és csökkenti a képességet több feladat párhuzamos elvégzésére. Ezek a tünetek növelik a sérülés kockázatát a valóságos világban végzett mozdulatok során.
- Ne vezessen, ne irányítson gépet, ne végezzen olyan vizuális vagy fizikális igénybevételt jelentő tevékenységet, amely komoly következményekkel járhat (például olyan tevékenységet, amelyben valamely tünet halálesetet, személyi sérülést vagy anyagi kárt okozhat), sem más olyan tevékenységet, amely hibátlan kéz-szem koordinációt igényel (mint például sportolás vagy kerékpározás), amíg a tünetek teljesen el nem múltak.
- Ne használja a Gear VR-t, amíg a tünetek már órák óta egyáltalán nem jelentkeztek. A következő használat előtt győződjön meg róla, hogy a Gear VR konfigurációja megfelelő.
- Tartsa szem előtt, milyen típusú tartalmat használt az esetleges tünetek megjelenése előtt, mivel elképzelhető, hogy a használt tartalomtól függően előjöhetnek a tünetek.
- Forduljon orvoshoz, ha súlyos vagy tartósan fennálló tünetei vannak.



Ismétlődő mozdulatokból eredő sérülések

A Gear VR használata következtében megfájdulhatnak az izmai, ízületei, illetve a bőre. Ha testének bármely részében fáradtságot vagy fájdalmat érez a Gear VR használata közben, vagy ha bizsergést, égő érzést vagy merevséget vagy hasonló tüneteket tapasztal, tartson több órás szünetet a Gear VR következő használatát megelőzően. Ha továbbra is érzékeli a fenti tünetek valamelyikét vagy más kellemetlenséget játék közben vagy után, hagyja abba a Gear VR használatát és forduljon orvoshoz.



Orvosi eszközök zavarása

A Gear VR hangszórói mágneseket tartalmaznak és rádióhullámokat bocsáthatnak ki. Ezek hatással lehetnek a közelben található elektronikus készülékek, többek között szívritmus-szabályzók, hallókészülékek és defibrillátorok működésére. Ha szívritmus-szabályzója vagy más implantátuma van, a Gear VR használata előtt konzultáljon orvossal vagy az orvosi eszközét gyártó céggel. Tartson biztonságos távolságot a Gear VR és az orvosi eszközök között, és ha felfedezi, hogy a készülék folyamatosan zavarja az orvosi eszközét, akkor ne használja tovább a Gear VR-t.

Vezérlő

- Egyes esetekben a Gear VR-hoz harmadik fél által gyártott vezérlő tartozik.
- A vezérlővel kapcsolatos egészségvédelmi és biztonsági figyelmeztetések érdekében vegye fel a kapcsolatot a gyártóval.
- A vezérlőket mindig a hozzájuk tartozó csuklószíjakkal együtt használja, és használat közben rögzítse a vezérlőket a csuklójára.

Áramütés: az áramütés veszélyének csökkentése érdekében,

- Ne módosítsa és ne nyissa fel a kapott tartozékokat.
- Ne használja a terméket, ha bármely kábel sérült vagy a vezetékek láthatóak.

Ha tápadapter is része a csomagnak:

- A tápadaptert ne tegye ki folyadékoknak és nedvességnek.
- Tisztítás előtt húzza ki a tápadaptert a konnektorból, és a tisztítást kizárólag száraz ruhával végezze.

- A tápadaptert tartsa távol a nyílt lángoktól és egyéb hőforrásoktól.
- Csak a Gear VR-hoz kapott tápadaptert használja.

A készülék sérülése vagy eltörése

- Ha bármely része eltörött vagy megsérült, ne használja a készüléket.
- Ne kísérelje meg saját maga a készülék részeinek javítását. A javítást csak meghatalmazott szerviz végezheti.

Fertőzések

A fertőzések (például kötőhártya-gyulladás) átadásának elkerülése érdekében ne osztozzon a Gear VR-on olyanokkal, akiknek ragályos, fertőző vagy egyéb betegségük van, különös tekintettel a szem, a bőr és a fejbőr betegségeire. A Gear VR-t (különösen a lencséket) két használat között mindig meg kell tisztítani bőrbarát, antibakteriális törlőkendő használatával, majd mikroszálas kendővel szárazra kell törölni őket.

Bőrirritáció

A Gear VR-t közvetlenül a bőrén és fejbőrén viseli. Ha dagadást, viszketést vagy más irritációt tapasztal, hagyja abba a Gear VR használatát. Ha a tünetek továbbra is fennállnak, forduljon orvoshoz.

A Gear VR sérülésének megelőzése

- Ne hagyja a Gear VR-t közvetlen napfénynek kitéve. A közvetlen napfény kárt tehet a Gear VR-ban.
- Ne világítson át lézerrel vagy külső fényforrással a lencséken, mivel ez kárt tehet a képernyőben.
- Amikor nem használja, a nem szándékos vagy a környezet által előidézett károsodás elkerülése érdekében az alkatrészeket a tárolásra szolgáló tokban tartsa.

Biztonsági információk

A felhasználó vagy mások sérülésének, valamint a készülék megrongálódásának elkerülése érdekében a készülék használatát megelőzően olvassa el készülékre vonatkozó biztonsági információkat.

A készüléket csak a meghatározott célra használja.

Ne ejtse le vagy tegye ki ütéseknek a töltőt és a készüléket.

Ne használja vagy tárolja a készüléket olyan helyeken, ahol magas a por vagy a szálló por koncentrációja.

Por vagy idegen anyagok a készülék meghibásodását eredményezhetik.

Ne engedje, hogy a készülék csatlakozója vezető anyagokhoz, például folyadékhoz, porhoz, fémvezetékhez vagy tollhegyhez érjen.

A vezető anyagokkal való érintkezés rövidzárlatot vagy a csatlakozó rozsdásodását idézheti elő, ami robbanáshoz, tűzhöz vagy a készülék károsodásához vezethet.

Ne harapja vagy szopogassa a készüléket.

A kisméretű alkatrészeket gyermekek vagy állatok lenyelhetik.

A készüléket és a mellékelt tartozékait ne tegye a szemébe, fülébe, vagy szájába.

Ellenkező esetben az fulladást vagy súlyos sérülést okozhat.

Ne tegye ki a készüléket sűrű füstnek vagy párának.

Ellenkező esetben a készülék külső burkolata megsérülhet, vagy a készülék meghibásodhat.

Tartsa szárazon a készüléket.

A nedvesség és folyadékok károsíthatják a készülék alkatrészeit vagy elektromos áramköreit.

A készülék 0 °C - 35 °C közötti hőmérsékletű környezetben használható. A készülék tárolására -20 °C - 50 °C közötti környezeti hőmérséklet alkalmas. Ha a készülék használata vagy tárolása közben túllépi az ajánlott hőmérsékleti tartományokat, az kárt tehet a készülékben, illetve csökkentheti az akkumulátor élettartamát.

Ne tárolja a készüléket nagyon meleg helyen, mint például autó belsejében nyáron. Ennek elmulasztása a képernyő meghibásodását, a készülék használhatatlanná válását vagy az akkumulátor robbanását eredményezheti.

Amikor viseli a készüléket ne nézzen közvetlenül éles fénybe a mobilkészülék behelyezése nélkül. Ellenkező esetben kárt tehet a látásában.

Ha hibát észlel ne használja a készüléket. A készülék használata rendszeresen előforduló hibákkal kényelmetlenséget vagy személyi sérülést okozhat.

Amennyiben allergiás a készülék festésére vagy valamely alkatrészére, akkor viszketést, ekcémás érzést vagy a bőr hámlását tapasztalhatja. Ilyen esetekben ne használja tovább a készüléket, és beszéljen a kezelőorvosával.

Ne használja a készüléket kórházban, repülőgépen és olyan autóban, amelyet zavarhatnak a rádiófrekvenciás jelek. Ezek a készülék meghibásodását okozhatják, ami sérüléshez vezethet vagy kárt tehet a készülékben.

Ha a készüléket más készülékekhez csatlakoztatja Bluetooth révén, használja a készüléket 15 cm távolságnál távolabb szívritmus-szabályzóktól (pacemakerektől), mert a készülék zavarhatja azok működését.

Védje hallását és a füleit a fülhallgató használatakor.



- Ha túl sokáig hallgat nagy hangerejű hangokat, romolhat a hallása.
- Mielőtt a fülhallgatót csatlakoztatja a hangforráshoz mindig tekerje le a hangerőt, és csak a zene hallgatásához szükséges minimális hangerőt használja.
- Győződjön meg róla, hogy a fülhallgató kábele nincs közeli tárgyak köré tekeredve.

Ha a készülék törött vagy repedt ne használja.

A törött üveg vagy akril felsértheti a kezét vagy az arcát. Javításra vigye a készüléket Samsung-szervizbe.

Használjon a gyártó által jóváhagyott akkumulátorokat, töltőket, kiegészítőket és kellékanyagokat.

A Samsung nem vállal felelősséget a felhasználó biztonságáért, ha nem a Samsung által jóváhagyott tartozékokat vagy kiegészítőket használ.

Ne szerelje szét, ne módosítsa és ne javítsa egyénileg a készüléket.

A gyártói jótállás mindenféle módosítás esetén érvényét vesztheti. Amennyiben a készülék javításra szorul vigye el a készüléket egy Samsung szervizközpontba.

A készülék tisztítása közben vegye figyelembe a következőket.

- Tiszta, puha ruhával vagy pamutdarabbal törölje le a készüléket és az lencséket.
- Ne használjon vegyszereket vagy tisztítószereket. Ennek figyelmen kívül hagyása a készülék burkolatának elszíneződését vagy korrózióját okozhatja.
- Ne mossa le vagy ki a szivacsot. Ez ugyanis tönkreteheti a szivacsot.

A készüléket és a töltőt óvatosan kezelje és selejtezze.

- Soha ne helyezze az akkumulátort vagy a készüléket fűtőeszközbe (például mikrohullámú sütő, kályha vagy radiátor) vagy annak felületére.
- Soha ne törje össze vagy lyukassza ki a készüléket.

A készüléket kizárólag szakemberrel javíttassa.

Ha a javítást nem szakember végzi, az a készülék károsodásával és a gyári jótállás elvesztésével járhat.

A termék megfelelő leselejtezése



(WEEE – Elektromos és elektronikus berendezések hulladékai)

(A szelektív gyűjtőrendszerekkel rendelkező országokban használható)

Ez a terméken és tartozékain vagy dokumentációján feltüntetett jel azt jelzi, hogy a terméket és elektronikus tartozékait (például töltő, fülhallgató, USB-kábel) nem szabad a normál háztartási hulladékkal együtt kidobni.

A szabálytalan hulladékba helyezés által okozott környezet- és egészségkárosodás megelőzése érdekében ezeket a tárgyakat különítse el a többi hulladéktól, és felelősségteljesen gondoskodjon az újrahasznosításukról az anyagi erőforrások fenntartható újrafelhasználásának elősegítése érdekében.

A háztartási felhasználók a termék forgalmazójától vagy a helyi önkormányzati szervektől kérjenek tanácsot arra vonatkozóan, hová és hogyan vihetik el az elhasznált termékeket a környezetvédelmi szempontból biztonságos újrahasznosítás céljából.

Az üzleti felhasználók lépjenek kapcsolatba beszállítójukkal, és vizsgálják meg az adásvételi szerződés feltételeit. Ezt a terméket és tartozékait nem szabad az egyéb közületi hulladékkal együtt kezelni.

A Samsung környezetvédelmi kötelezettségvállalásaival, illetve az adott termékekhez kötődő jogszabályi kötelezettségeivel – például REACH-, WEEE-, illetve akkumulátor-irányelv – kapcsolatban látogasson el a *samsung.com/uk/aboutsamsung/samsungelectronics/corporatecitizenship/data_corner.html* oldalra

Függelék

Hibakeresés

Mielőtt felveszi a kapcsolatot a Samsung szervizközponttal, próbálja meg a következő megoldásokat. Bizonyos helyzetek nem fordulhatnak elő az ön készülékével.

Amennyiben a lenti tanácsok nem oldják meg a problémát, forduljon egy Samsung márkaszervizhez.

Az Oculus Kezdőképernyő nem jelenik meg, ha a mobilkészülék csatlakoztatva van a Gear VR-hoz

- Ellenőrizze, hogy megfelelően van-e csatlakoztatva a Gear VR-hoz a mobilkészülék.
- Győződjön meg róla, hogy a mobilkészülék be van kapcsolva.
- Győződjön meg róla, hogy a Gear VR-hoz való Gear VR alkalmazás (Oculus) telepítve van a mobilkészüléken. (27. o.)
- Győződjön meg róla, hogy a mobilkészülék akkumulátora teljesen fel van-e töltve.

A mobilkészülék érintése forró

Olyan alkalmazások használatakor, melyek több áramot fogyasztanak a szokottnál, vagy ha a készüléken sokáig használ egy alkalmazást, a mobilkészülék érintésre forró lehet. Ha a Gear VR magas hőmérsékletet érzékel, figyelmeztető üzenet jelenik meg a képernyőn arról, hogy vegye le a Gear VR-t, és várja meg, míg lehűl. Ne használja tovább a Gear VR-t, amíg a mobilkészülék le nem hűl, majd ezután folytassa a használatot. Ez normális jelenség, és nincs hatással a mobilkészülék élettartamára vagy teljesítményére.

A képernyő képe elmozdult vagy ferde

Vegye le a Gear VR-t, és helyezze vízszintes felületre, előrenéző lencsékkel és fölül lévő fókuszbeállítóval. Várjon 5-7 másodpercet a következő használat előtt.

A képernyő képe véletlenszerűen mozog

A Gear VR működését megzavarhatja a számítógépek, TV-k, elektromos kábelek és hasonlók által okozott elektromágneses interferencia. Kerülje a Gear VR elektromágneses interferenciának kitett helyeken történő használatát.

A képernyő életlen

- Győződjön meg róla, hogy a Gear VR megfelelően van a fejére helyezve.
- Forgassa el a fókuszbeállítót, amíg a kép tiszta nem lesz.

A képernyő elcsúszik balra vagy jobbra

Győződjön meg róla, hogy a (bal oldali) készülékrögzítő a megfelelő pozícióban van. A mobilkészülék képernyőjének méretétől függően csúsztassa a (bal oldali) készüléktartót az A vagy B pozícióba, majd csatlakoztassa újra a mobilkészüléket. (18. o.)

A képernyő képe remeg

- Válassza le a mobilkészüléket a Gear VR-ról, majd csatlakoztassa őket újra.
- Indítsa újra a mobilkészüléket.

A játékvezérlő vagy Bluetooth-fülhallgató nem működik

- Győződjön meg róla, hogy a Bluetooth-készülék csatlakoztatva van a mobilkészülékhez.
- Győződjön meg róla, hogy a mobilkészülék és a másik Bluetooth-készülék a Bluetooth maximális (10 m) hatótávolságán belül vannak egymástól.
- Győződjön meg róla, hogy a Bluetooth-készülék akkumulátora, amelyhez csatlakozik, teljesen fel van töltve.

Szerzői jog

Copyright © 2016 Samsung Electronics

Ezt az útmutatót nemzetközi szerzői jogi törvények védik.

A Samsung Electronics előzetes írásbeli engedélye nélkül a használati útmutató egyetlen része sem reprodukálható, terjeszthető, fordítható le vagy küldhető el semmilyen formában és semmilyen elektronikus vagy mechanikus eszközzel, beleértve a fénymásolást, a hangfelvételt és a különféle adattároló eszközökön való tárolást és az azokról történő lekérést.

Védjegyek

- A SAMSUNG név és a SAMSUNG embléma a Samsung Electronics bejegyzett védjegye.
- Az összes többi védjegy és szerzői jog a megfelelő tulajdonosok tulajdona.

CE

SAMSUNG

www.samsung.com